Части преобразователей статических (выпрямительные диоды)

Выпрямительные диоды серии « NF» рассчитаны на максимальный выпрямленный ток 25А и максимальное выпрямленное напряжение 400 V и 1000V . Их корпус предназначен для запрессовки в теплоотвод из алюминия, силумина, меди. Вторым выводом является латунная шина с отверстием под болт М5 или вывод из медной проволоки Ш1,3 и длиной 28 max, в зависимости от требований заказчика.
Корпус диода может быть катодом или анодом.

Диоды используются в сварочных выпрямителях, зарядных и пуско - зарядных устройствах, автомобильных генераторах и т.д.

Диоды можно соединять параллельно, что позволяет выпрямлять ток до 1000А и более.

Преимущество таких выпрямителей в том, что при выходе из строя одного или нескольких диодов выпрямитель будет продолжать работу, а при обнаружении вышедших из строя диодов их можно заменить, что экономически выгоднее использования одного, но мощного и дорогого диода.

Технические характеристики диодов приведены в таблице.

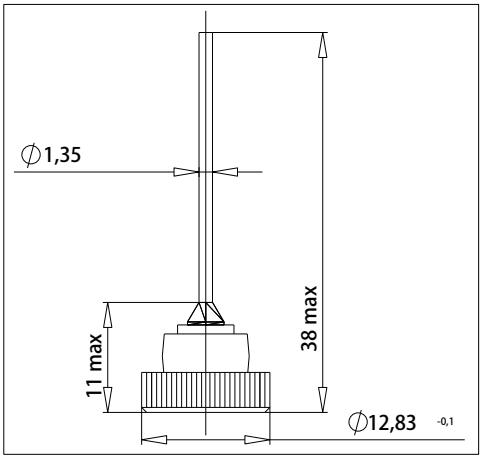

Рисунок 1

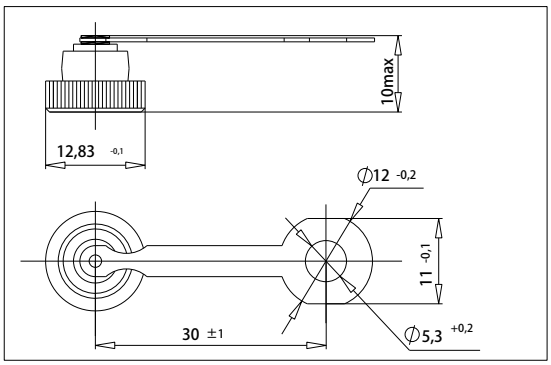

Рисунок 2

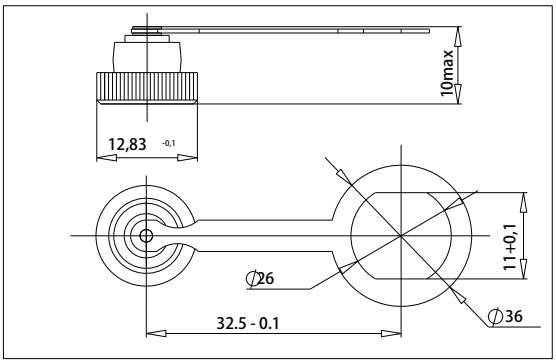

Рисунок 3

ЕŸλβкÏ ψí кγí	Рисунок	V_{RRM} V	I_{FSM} A	I_O (T_C=150°C f=60Hz) A	Tstg ºC	V_F (I_F=78.5A T_C=25°C) V	I_O T_C=25°C μA	I_O T_C=100°C μA
NF.000.1.25.04 NF.000.1.25.04.X NF.000.1.25.10 NF.000.1.25.10.X	2	400 400 1000 1000	400	25	-65ºC … +175ºC	1.25	100	500
NF.030.1.25.04 NF.030.1.25.04.X NF.030.1.25.10 NF.030.1.25.10.X	3	400 400 1000 1000						
NF.010.1.25.04 NF.010.1.25.04.X NF.010.1.25.10 NF.010.1.25.10.X	1	400 400 1000 1000						

завод ОАО “ЭНЭФ”

ул.Металлистов,5, 222310, г.Молодечно,
Минская область, Республика Беларусь
т./ф.:+375-176-746308, +375-176-746312,
+375-176-746332, +375-176-746337
E-mail: enef@enef.by www.enef.by